ZOOMLION MAZ

Автокран ZMC-25-1C (Евро-5, 6х4)

БАЗОВАЯ КОМПЛЕКТАЦИЯ:

- Джойстики
- «Гусёк»
- Система съемных противовесов (общая масса 6,0 т)
- Кабина крановщика с изменяемым углом наклона

ГЛАВНЫЕ ПРЕИМУЩЕСТВА:

- Скорость выполнения крановых операций в 2-3 раза выше чем у конкурентов
- Грузовысотные характеристики на 10-25% выше чем у аналогов

Технические характеристики

КРАНОВАЯ УСТАНОВКА

Грузоподъемность, тонн	25
Грузоподъемность на максимальном вылете, тонн	0,9
Грузовой момент максимальный, тм	89,2
Длина стрелы автокрана, м	10,5 - 32,5
Длина «гуська», м	8,0
Высота подъема максимальная, м	32,7
Высота подъема максимальная с «гуськом», м	40,5
Максимальный вылет, м	30,0
Высота подъема при максимальном вылете, м	11,0
Глубина опускания, м	11,0
Частота вращения, об/мин	0,1 - 2,6

Автомобильное ШАССИ

Базовое шасси	МАЗ-6312С3-529-001
Колесная формула	6х4
Двигатель	ЯМЗ-53623
Мощность двигателя, л.с.	273
Экологический класс	ЕВРО-5
Коробка передач	ZF9S1310TO
Шины	315/70R22.5(«MATADOR»)
Объем топливного бака, л	300
Габаритные размеры, мм	12000х3970х2550

СООТВЕТСТВУЕТ ТРЕБОВАНИЯМ ТР ТС ПО ОСЕВЫМ НАГРУЗКАМ И ПОЛНОЙ МАССЕ

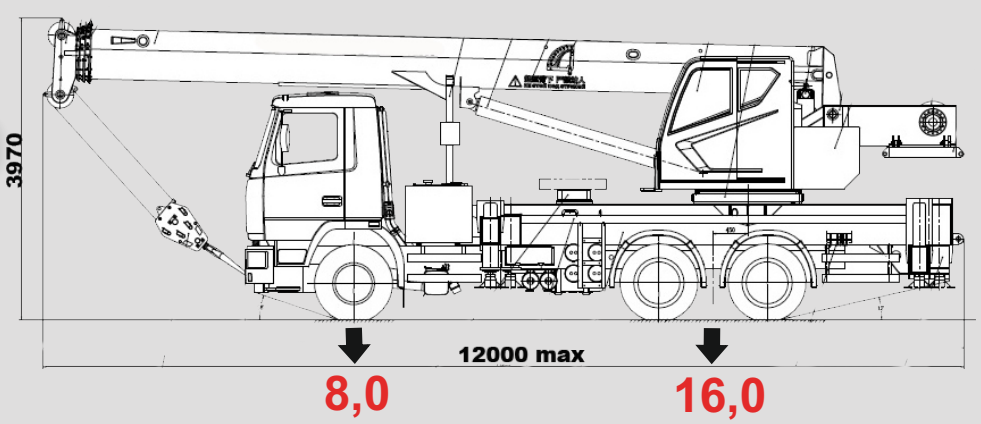

Почтовый адрес: г. Минск, ул. Трудовая, 1а
Отдел продаж: +375 17 297-46-67
Отдел сервиса: +375 17 297-46-66
E-mail: zm2017@tut.by
Сайт: www. zoomlion-maz.by

Postal address: Trudovaya str., 1A, Minsk
Sales Departament: +375 17 297-46-67
Service Departament: +375 17 297-46-66
E-mail: zm2017@tut.by
Site: www.zoomlion-maz.by